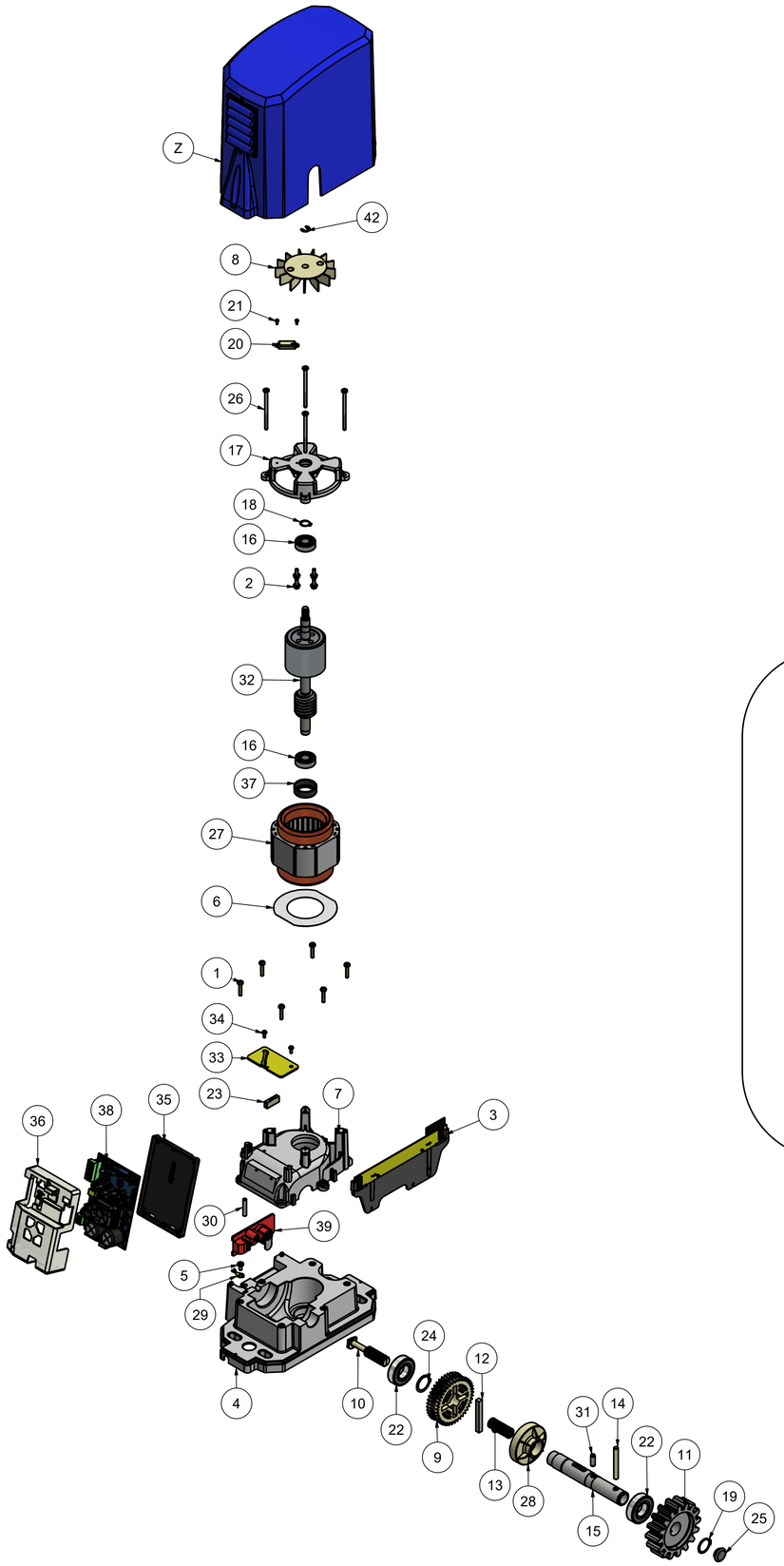

CÓDIGOS CARENAGEM POR MARCA		
ITEM	CÓDIGO	DESCRIÇÃO
Z	P04226-M	CARENAGEM AZUL GR KDZ MC GARCIA C/GRADE
Z	P04226-G	CARENAGEM AZUL GRAND KDZ GAREN C/GRADE
Z	P04226-U	CARENAGEM AZUL GRAND KDZ UNIS C/GRADE
Z	P04226-V	CARENAGEM AZUL GRAND KDZ VELOTI C/GRADE
Z	P04226-S	CARENAGEM AZUL SOLO COND C/GRADE

KIT DE INSTALAÇÃO

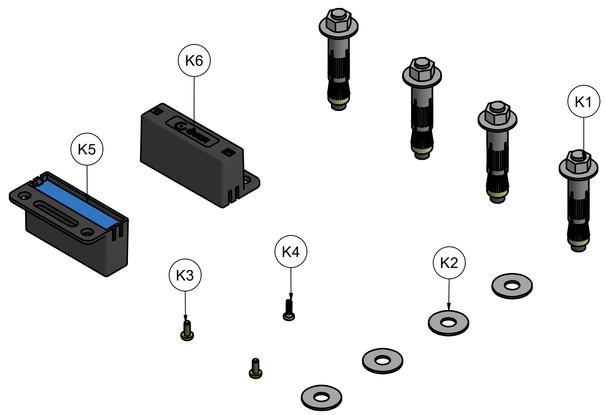

LISTA DE PEÇAS			
ITEM	QTD	CÓDIGO	DESCRIÇÃO
1	6	C00070	PARAFUSO MQP FH MT 5 X 25 AC VA
2	4	C07262	PA CAB SX FLG TMA 5 X 10 ZB
3	1	S04547T	CJ REGUA FIM DE CURSO DA DZ DUR (TERC)
4	1	P06716-02	BASE DESLIZANTE GRAND KDZ FURO 39MM
5	1	C06002	PARAFUSO PN TORKS TMA M5 x 10
6	1	P01544	ISOLAMENTO ESTATOR POLIESTER
7	1	P00039	TAMPA DE REDUTOR GRAND KDZ TSi New
8	1	P01068	VENTOINHA RAIADA C/ALOJAMENTO IMÃ
9	1	P07961	COROA 41 GRAND KDZ FURO 26,5
10	1	P02418	PINO DESLOCADOR 81MM
11	1	P07962	ENGRENAGEM SAÍDA Z16 P EIXO 26,5
12	1	P00184-01	CHAVETA 5/16 X 5/16 X 65mm (CORTE)
13	1	C02413	MOLA DO DESTRAVAMENTO 1,50 X Ø18 X 46,5M
14	1	P02411T	PINO Ø5/16 x 65mm (ZINC)
15	1	P07960T	EIXO TRAÇÃO GRAND KDZ Ø26,5 ZINC
16	2	C03586	ROLAMENTO 6202 RS
17	1	P00045	TAMPA DO MOTOR GRAND KDZ
18	1	C07544	TRAVA E-15
19	1	C01602	TRAVA E-25
20	1	A00177T	ENCODER SENSOR HALL TSi 150mm NEW
21	2	C01105	PARAFUSO MQ TMA M3 x 6
22	2	C07025	ROLAMENTO 6205 2 RS 2° LINHA
23	1	A05525	CJ REED SENSOR DEST TSI 0,22m
24	1	C02458	ANEL ELASTICO TRAVA E-27
25	1	C07548	TAMPÃO DA PV QUAD
26	4	C00052	PA PN HXL T25 TMA 5 X 80MM
27	1	A00962T	EST BOB Q60MM TRIF ALUM TSI
28	1	P02416	BUCHA APOIO COROA Z41
29	1	C02512N	TERMINAL OLHAL 27 X 06 GRNU0112
30	1	P04285T	PINO DA ALAVANCA DO DEST.1/4 X 35MM ZINC
31	1	C05131	PINO ELASTICO 8 x 22mm
32	1	P02410	INDUZ Q60MM GRAND KDZ FURO 5/8 C/SEM FIM
33	1	P04214-01	SUPORTE DE FIXAÇÃO CENTRAL TSi PRO
34	2	C00274	PARAFUSO MQ PN PH DIN TMA RI BC 4 x 10
35	1	P03537	BASE CENTRAL TSi PRO
36	1	P03540	TAMPA CENTRAL TSi PRO
37	1	P05959-01	CAPA DO ROALMENTO 6202 GRAND BV DUO
38	1	A01899-X	CENTRAL TSI PRO MAX V2.0
39	1	P02446T	ALAVANCA DEST AL GRAND KDZ/TSI VERMELHO
40	1	CI07326 - LINGUETA	LINGUETA 34 x 15 x 2 mm
41	1	CI07326	FECHADURA 511 P/MOVEIS DE AÇO ART COD
42	1	C07412	ANEL ELASTICO RS Ø8MM

KIT DE INSTALAÇÃO			
ITEM	QTD	CÓDIGO	DESCRIÇÃO
K1	4	C00565	PARABOLT CHUMBADOR CBA 5/16 X 75 (INDL.)
K2	4	C00143	ARRUELA LISA 3/8
K3	2	C00274	PARAFUSO FH MT 4 X 10
K4	1	C03343	PARAFUSO PANELA PLASTIC 3,5 X 12 ZB
K5	4	CI03881	MAGNET CORE 70x15x16MM
K6	2	P07101	SUPORTE DO IMÃ GRAND / DURATA

PROJETADO:		CHECADO:		APROVADO:		ESCALA:
Antonio C.	23/04/2025			Bruno		

GAREN AUTOMAÇÃO S/A
Rua: São Paulo, nº 760, Vila Araceli
Fone/ Fax: 0xx 14 3407-6639
CEP: 17400-000 GARÇA/SP

TÍTULO:				
GRAND KDZ 1500 TSI				
CÓDIGO:	FOLHA:	REV.:	DATA:	FOLHA:
0	A1	0	23/04/2025	1 / 1